INFORMATION TABLE

Profile type	Visible element [mm]	Joint width [mm]	Base width [mm]	Installation height [mm]	Material type	Maximum load [kN]	Horizontal/Vertical compensation [mm]
GA 63.30.35 L	109	max 46	235	35	Aluminum, EPDM, steel	600	60(±30)

CONECTO GA 63.30.35 L
VIEW

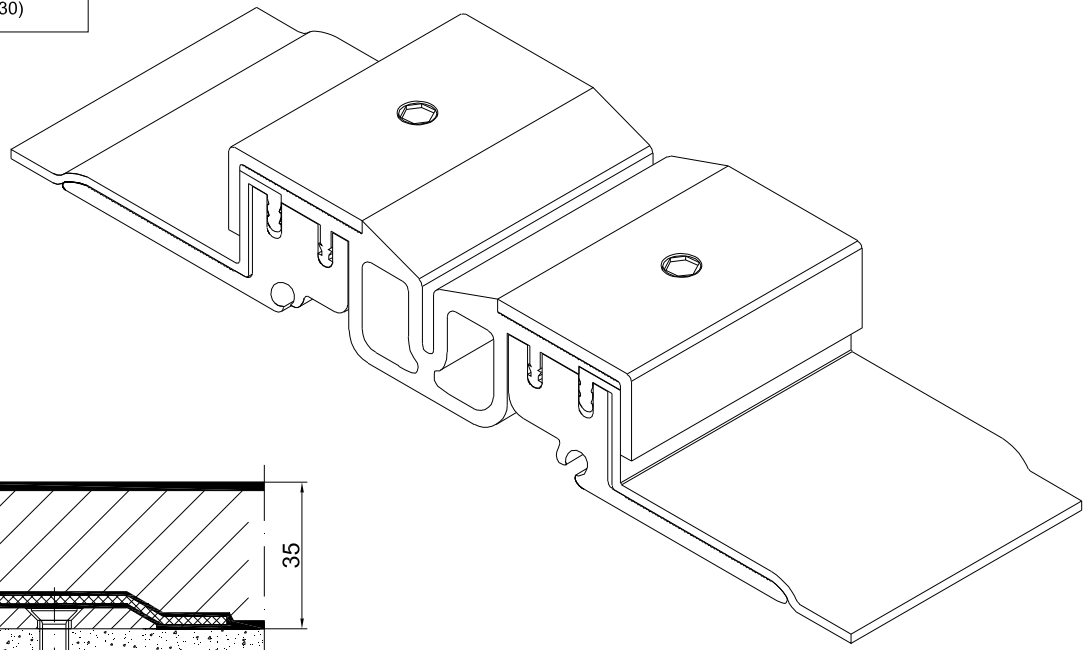

CONECTO GA 63.30.35 L
SECTION

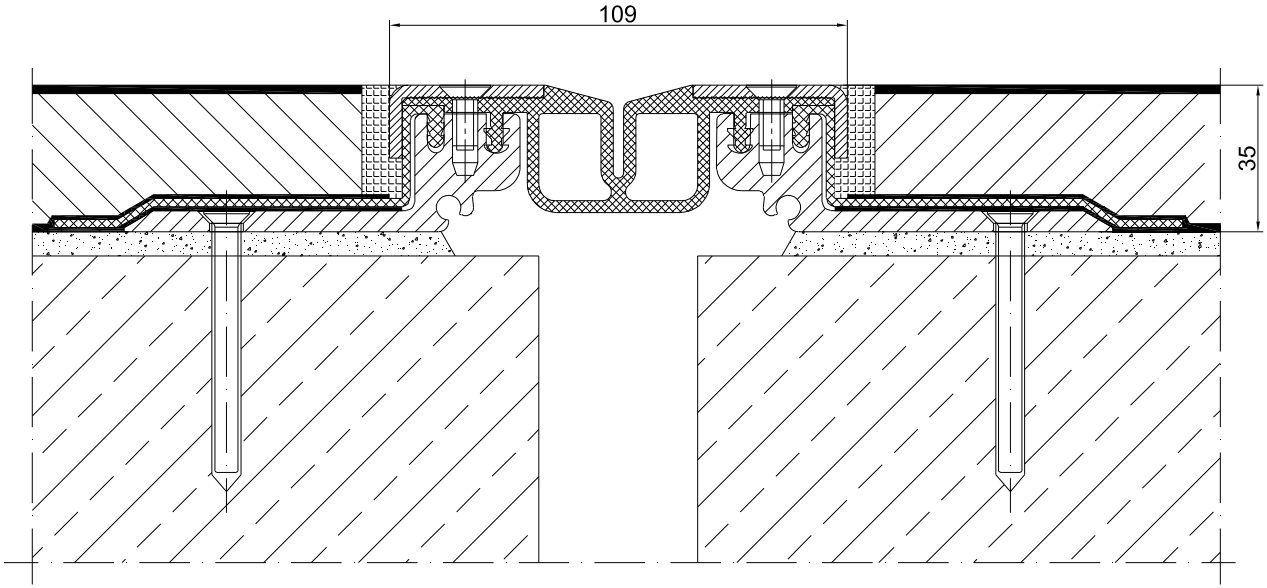

KONTAKT W REGIONIE / CONTACT IN REGION	Radosław Ole			608 696 024
ZATWERDZIŁ / APPROVED				
SPRAWDZIŁ / CHECKED				
RYSOWAŁ / DRAWN	Aleksandra Radziemska			
PROJEKTOWAŁ				
	NAZWISKO / NAME	DATA / DATE	PODPIS / SIGNATURE	TELEFON / PHONE

Rysunek i wszystkie informacje, które zawiera są własnością firmy Conecto Sp. z o.o.
Powielanie w jakiejkolwiek postaci całości, bądź części rysunku wymaga pisemnej zgody właściciela.
This drawing and all information contained there in, is the property of Conecto ltd.
Reproduction of this drawing in whole or part, or disclosure to a third party is not permitted without written authorization from the proprietor.

Conecto Sp. z o.o. tel. +48 62 76 329 46 email: dztechniczny@profilesylotacyjne.com.pl www.profilesylotacyjne.com.pl

Expansion joint Conecto Park GA 63.30.35 L

ROZMIAR / SIZE	SKALA / SCALE	
A3	1:1	Wszystkie wymiary podano w [mm] All dimensions in [mm]

Conecto sp. z o.o.
Florentyna 25
62-817 Żelazków
www.conecto-profiles.com

PROJEKT / PROJECT	ZŁOŻENIE / SUB ASSEMBLY	RYSUNEK / DRAWING	ARKUSZ / SHEET	WER / REV
--	--	01	1 Z / OF 1	